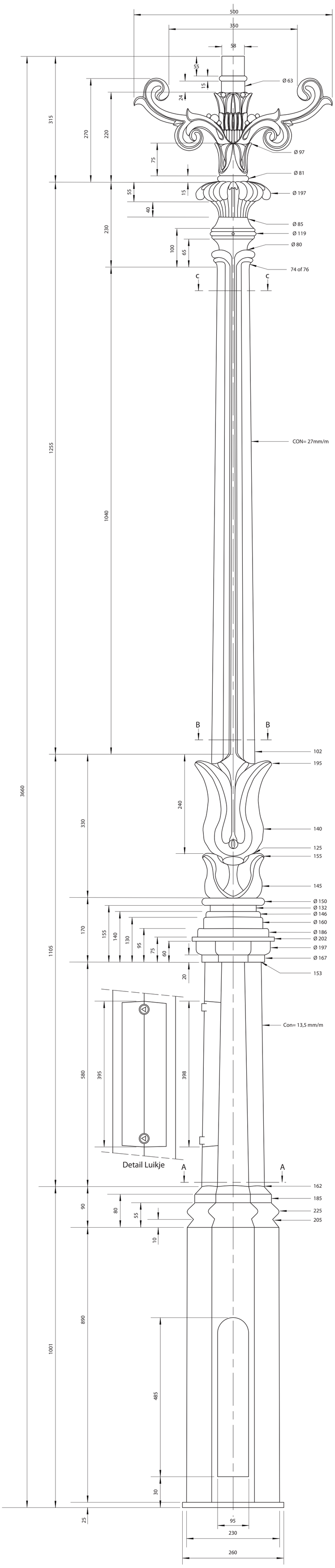

Detail Laddersteun

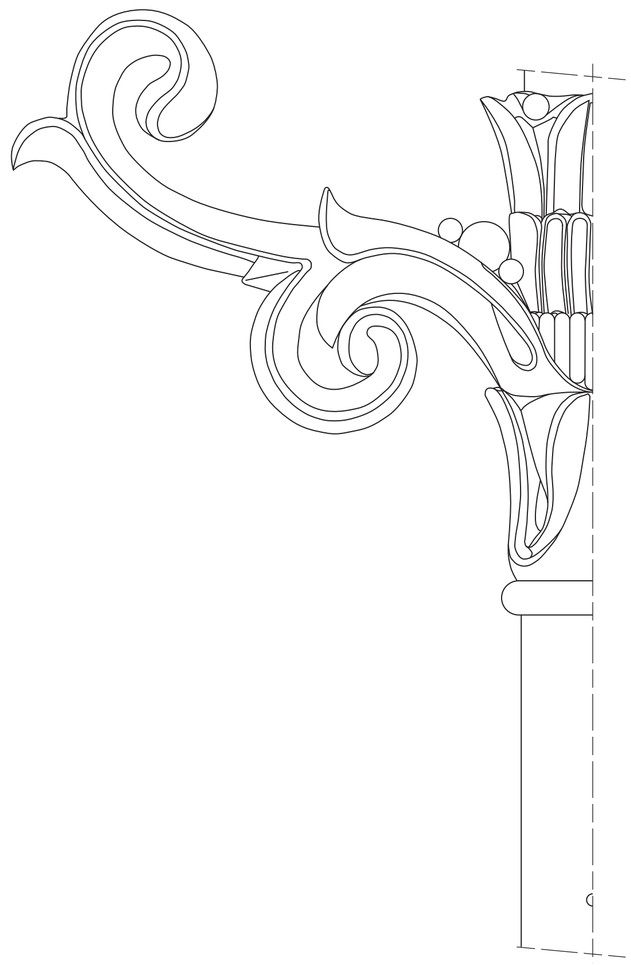

Zijaanzicht laddersteun

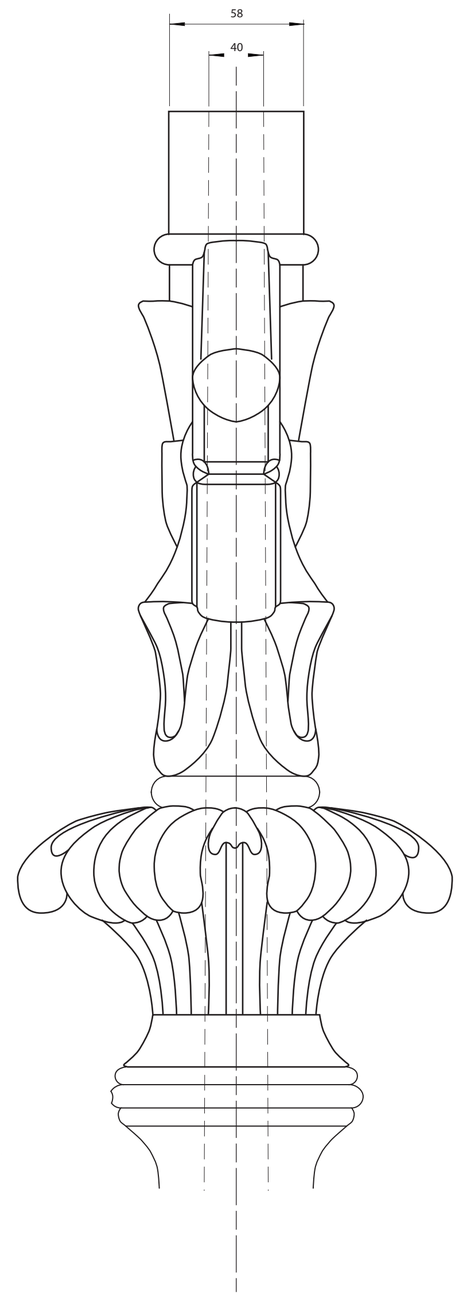

Doorsnede B - B

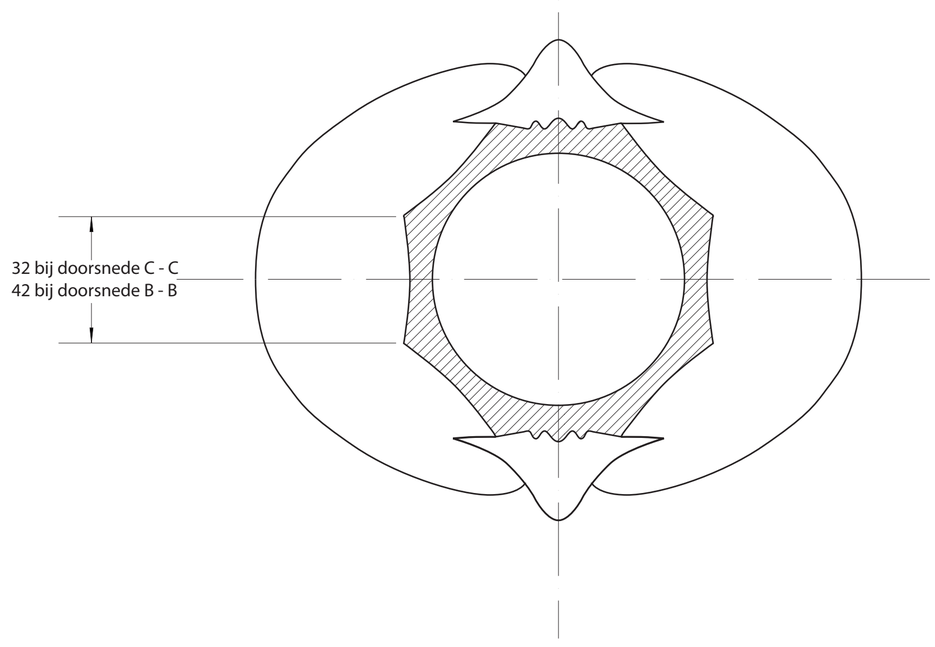

Doorsnede A - A

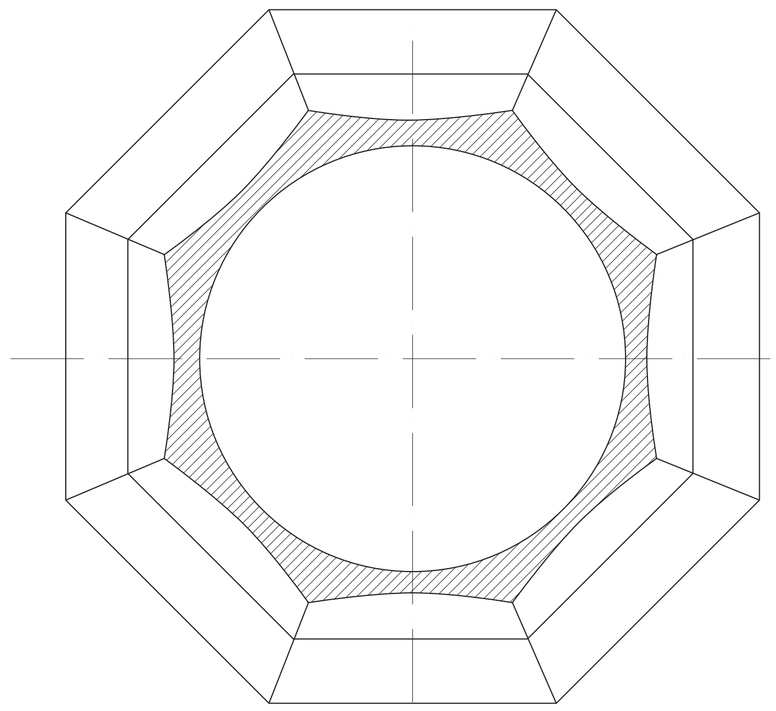

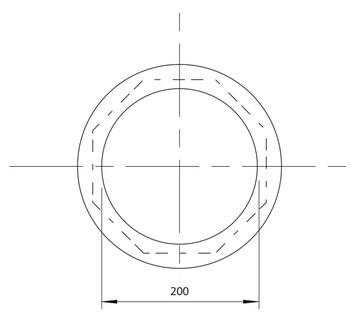

onderaanzicht

Haagse mast type 1867
- Onderdelen: Laddersteun / Rozet / Mast / Inspectieluik
- Gietijzer kwaliteit GG20 - GG25
- Behandeling grondverf (na plaatsing afschilderen).
- Grondstuk met betume behandeld (milieu vriendelijke type)
- Afmetingen (zie tekening)

getekend	AD.	**Mast oude stijl**
gecontroleerd	DG.	
datum	24-03-09	revisie 5-2

elspec
Bedrijvenweg 14,
Postbus 1144,
tel. (0297) 330300
http://www.elspec.nl
1424 PX DE KWAKEL
1430 BC AALSMEER NEDERLAND
fax (0297) 325508
E-mail: salessup@elspec.nl